Montage- und Bedienungsanleitung

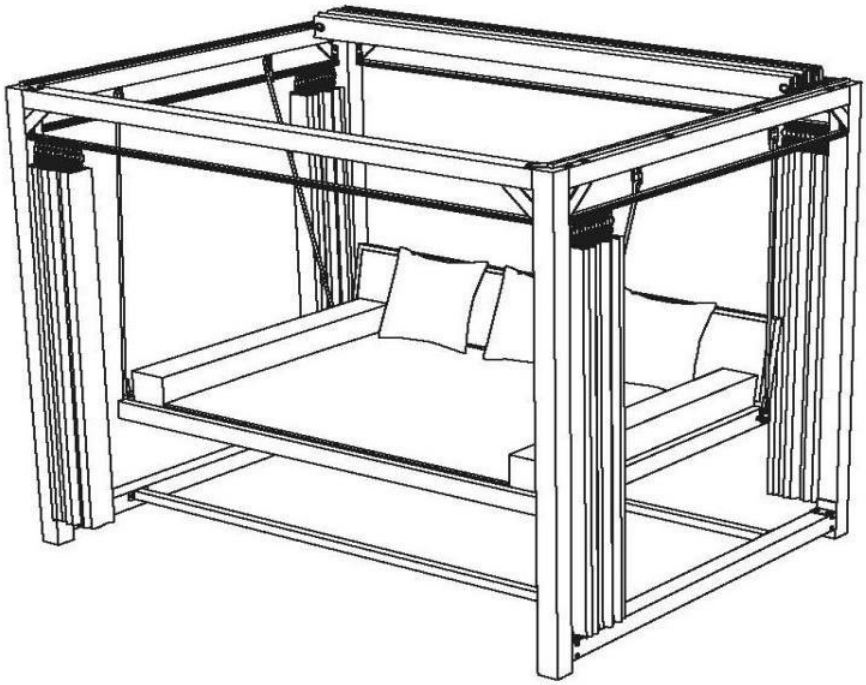

Inhaltsverzeichnis

Sicherheitshinweise	**3**
Übersicht/Lieferumfang	**5**
Montage	**6**
Reinigung und Pflege	**14**
Gewährleistung	**14**

Symbolerklärung

WARNUNG
Das Warn-Symbol weist Sie auf Gefahren hin, bei denen Unfälle oder Beschädigungen auftreten können. Bevor Sie den entsprechenden Montageschritt ausführen, lesen Sie den entsprechenden Hinweis neben dem Symbol.

INFO
Das Info-Symbol gibt Ihnen wichtige Hinweise und weist Sie auf Probleme während des Montagevorganges hin. Beachten Sie diese bevor der entsprechende Montageschritt durchgeführt wird, um Probleme zu verstehen und vermeiden zu können.

Allgemeines

Lesen Sie diese Gebrauchsanweisung aufmerksam durch und bewahren Sie diese sorgsam auf. Benutzen Sie den Artikel nur wie in dieser Anleitung beschrieben, damit es nicht versehentlich zu Verletzungen oder Schäden kommt.
Der Artikel ist ausschließlich für den privaten Gebrauch bestimmt und nicht für den gewerblichen Einsatz geeignet.
Der Hersteller übernimmt keine Haftung für Schäden, die durch nicht bestimmungsgemäßen oder falschen Gebrauch entstanden sind.

Sicherheitshinweise

Gefahr für Kinder
- Halten Sie Kinder von Verpackungsmaterialien fern. Es besteht u. a. Erstickungsgefahr!
- Kippgefahr! Der Pavillon ist kein Kinderspielzeug, keine Schaukel oder Sportgerät. Kinder müssen beaufsichtigt werden, da die Gartenliege durch starkes Schaukeln, Hüpfen oder Wippen umkippen kann.

Verletzungsgefahr
- Bauen Sie den Artikel für eine sichere und einfache Montage mit mindestens zwei Personen auf.
- Einige Teile können scharfe Ecken haben. Seien Sie beim Umgang mit den Teilen vorsichtig und tragen Sie während des Aufbaus Handschuhe, Augenschutz und lange Ärmel.
- Prüfen Sie vor jeder Nutzung den Pavillon auf einwandfreien Zustand.
- Beachten Sie die maximale Traglast von ca. 300 kg für das Rattanbett.
- Bei Beschädigungen darf das Rattanbett nicht mehr benutzt werden. Beschädigte Teile müssen repariert oder durch originale Ersatzteile ersetzt werden.
- Nehmen Sie keine Veränderungen am Produkt vor.
- Positionieren Sie den Pavillon auf einen festen, ebenen und griffigen Untergrund. Stellen Sie sicher, dass er weder umkippt noch verrutscht. Vermeiden Sie ungeeignete Aufstellorte, wie z.B. rutschige Terrassen.
- Achten Sie auf ausreichend Platz für den Aufbau und die Aufstellung des Pavillons.

Montage

Beschädigungsgefahr

- Benutzen Sie den Pavillon nicht in der Nähe von Hitzequellen oder offenem Feuer. Nutzen Sie keinen Grill oder Heizpilz in dem Pavillon oder in unmittelbarer Nähe. Beachten Sie dabei die Sicherheitshinweise dieser Geräte.
- Dieses Produkt muss zwingend durch geeignete Maßnahmen (Betonanker sind nicht im Lieferumfang enthalten) am Boden befestigt werden.
- Der Artikel ist nicht zum Kombinieren mit anderen Pavillons geeignet. Halten Sie mindestens 3 Meter Abstand zu weiteren Pavillons, Gebäuden, Bäumen und anderen Bauten.
- Bei schlechtem Wetter, wie z.B. heftigem Regen, Schneefällen oder ab Windgeschwindigkeiten von 40 km/h, ist der Pavillon nicht aufzustellen. Sollte er bereits aufgebaut sein, nehmen Sie die Dachplane und die Seitenwände unverzüglich ab. Wenn er nicht im Boden gesichert ist, bauen Sie ihn ab oder sichern Sie ihn ausreichend, damit weder Sie noch andere Personen in Gefahr geraten.
- Das Aufstellen des Artikels ist ggf. durch Bauvorschriften geregelt. Die Genehmigung zum Aufstellen kann Ihnen bei Verstößen gegen Aufstellbedingungen von der Behörde entzogen werden.
- Sprechen Sie vor dem Aufstellen mit der zuständigen Behörde.
- Halten Sie geltende Vorschriften ein.
- Der Pavillon muss angemessen gesichert werden. Sie haben dafür Sorge zu tragen, dass weder Mensch noch Material zu Schaden kommt.
- Bei Schneefall kann sich Schnee auf dem Dach Ihres Pavillons ansammeln und dieser einstürzen. Daher ist Schnee zwingend vom Dach zu entfernen.
- Im Sonnenschutzdach wurde zum Ablassen des Regenwassers und für mehr Stabilität bei Winden bewusst ein Meshstreifen eingearbeitet. Sollte sich dennoch Wasser auf dem Sonnenschutz ansammeln, ist dieses zwingend zu entfernen.
- Achten Sie unbedingt darauf, dass Ihr Gartenpavillon vollständig trocken ist, bevor Sie ihn abbauen und einpacken. So vermeiden Sie Schimmel- und Pilzbefall.
- Packen Sie Ihren Gartenpavillon nicht bei Temperaturen unter dem Gefrierpunkt ein oder aus. Dies kann Risse verursachen, vor allem an den Stoffbestandteilen.

Entsorgungshinweise

- Entsorgen Sie das Verpackungsmaterial gemäß der gültigen nationalen Vorschriften.
- Entsorgen Sie die Kartonagen und Schutzverpackungen aus Plastik separat und fachgerecht.
- Unsere Verpackungen sind aus umweltfreundlichen Materialien hergestellt. Sie können recycelt werden und somit als wertvolle Rohstoffe dienen. Nicht mehr benötigte Verpackungen können daher der örtlichen Abfallentsorgung zugeführt werden.
- Bei der Entsorgung dieses Produktes müssen ebenfalls die gültigen nationalen Vorschriften beachtet werden.
- Sollten Sie sich bezüglich der Entsorgung unsicher sein, wenden Sie sich an den Hersteller.
- Hinweise zur fachgerechten Entsorgung erhalten Sie bei den örtlichen Entsorgungszentren.

Übersicht/Lieferumfang

A-1		x2
A-2		x2
B		x2
C		x2
D		x4
E		x2
F		x1
G		x2
H		x8
I-1		x2
I-2		x2
J-1		x4
J-2		x2
K		x2
L		x1
M		x1
N		x4
O		x3
P		x1

①	M6*20mm	x56
②	M8*20mm	x40
③	M8*40mm	x2
④	M5	x1
⑤	M4	x1
⑥	ϕ16*8mm	x42
⑦	ϕ12*6mm	x56
⑧	M10	x4

Montage

Schritt 1:
Verbinden Sie zunächst den Rahmen für das Seitenteil (A-1, A-2, B und C). Nutzen Sie hierfür die beiliegenden Schrauben (2) und Unterlegscheiben (6). Sie finden jeweils zwei Vorbohrungen an den Enden der Rahmenelemente.

Achten Sie darauf, dass die Ösen am Rahmenteil (C) nach innen zeigen und die Bohrungen am Rahmenteil (B) oben liegen. Ziehen Sie die Schrauben erst nach der Vormontage und Ausrichtung der Teile A-1,A-2, B, C, D, E und F richtig fest.

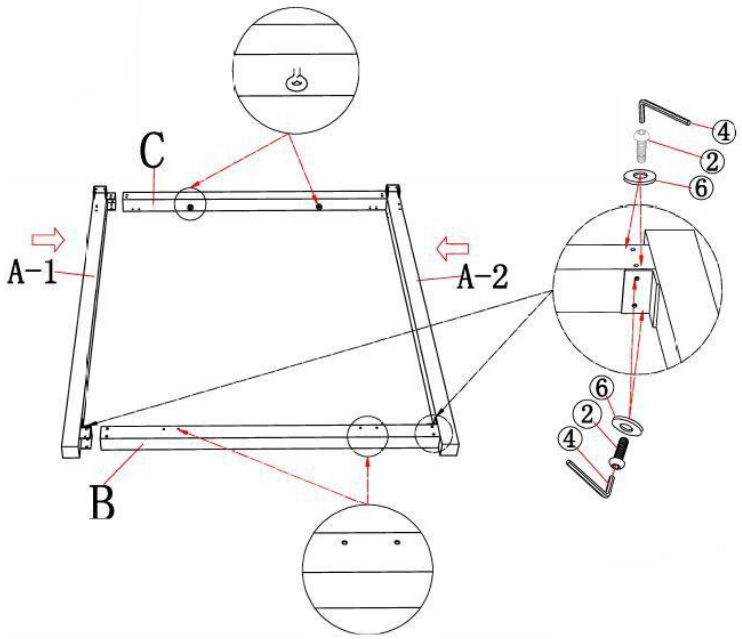

Schritt 2:
Drehen Sie den gesamten Rahmen um. Auf der Unterseite finden Sie weitere Vorbohrungen zum Verbinden des Rahmens. Wiederholen Sie Schritt 1 und 2 auch für das zweite Seitenteil des Gestells.

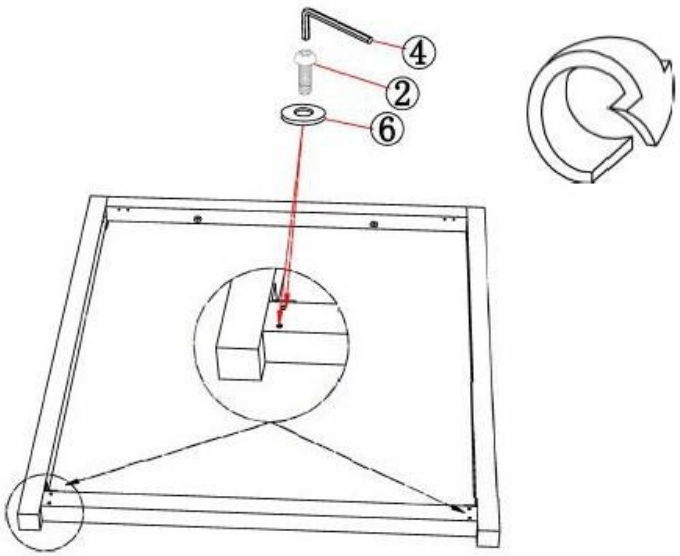

Schritt 3:
Verbinden Sie nun die zusammengeschraubten Seitenteile an den Elementen A-1 und A-2 mit den Dachelementen (E). Nutzen Sie hierfür die Verbindungsteile (D) an den Ecken. Befestigen Sie auch diese mit den beiliegenden Schrauben (2) und Unterlegscheiben (6).

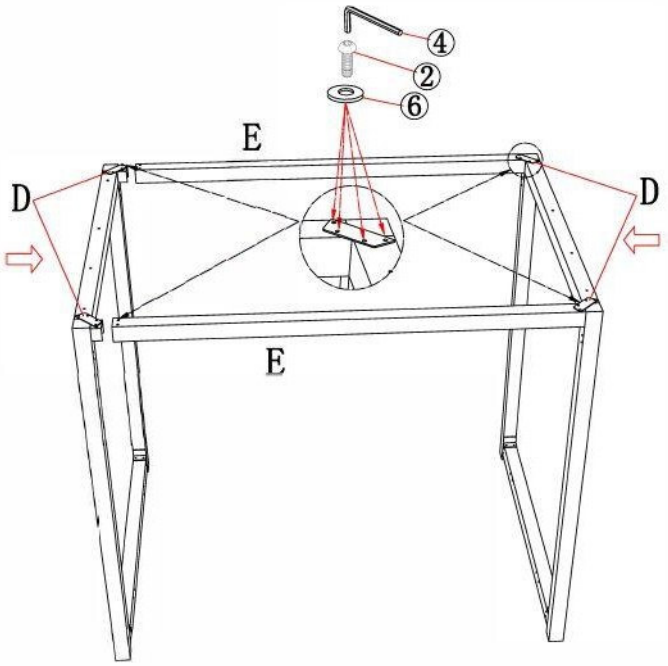

Schritt 4:
Um dem Rahmen die nötige Stabilität zu geben, verschrauben Sie die beiden Querstreben (G) am unteren Rahmen (B) mit den Schrauben (1) und den Unterlegscheiben (7).

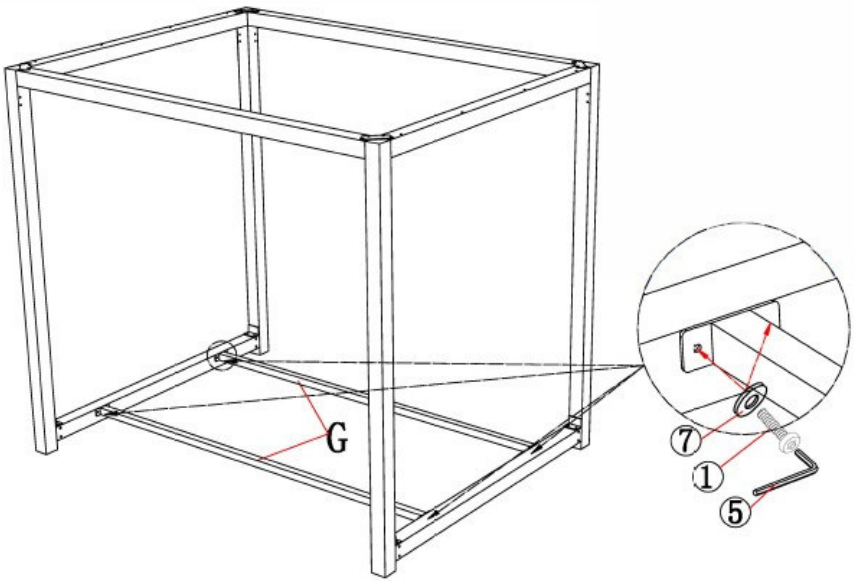

Schritt 5:
Für das Faltdach benötigen Sie die Leisten (F), an deren Enden Sie die Kappen zunächst entfernen müssen. Daraufhin können Sie das Faltdach (F) seitlich einschieben. Setzen Sie die Kappen zum Schluss wieder auf die Enden der Leisten.

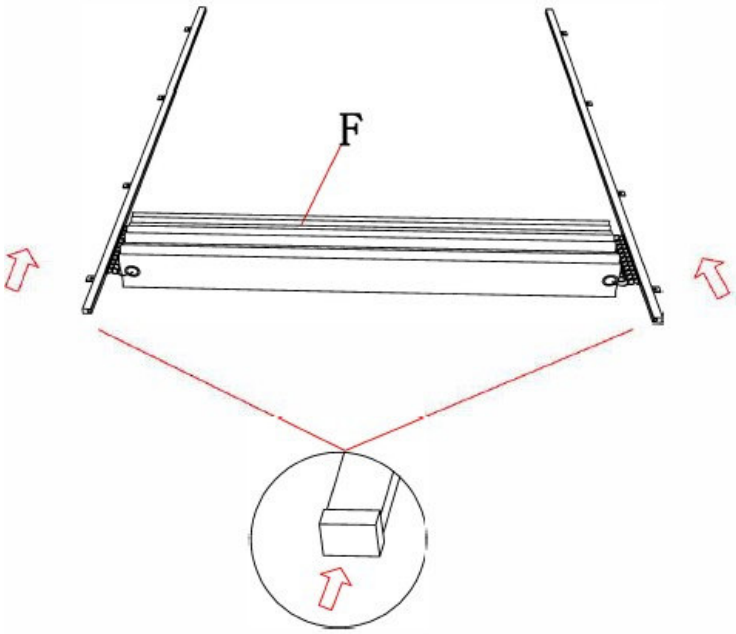

Schritt 6:
Setzen Sie das Faltdach (F) auf den Rahmen des Daches und verbinden Sie es mit den Schrauben (1) und den Unterlegscheiben (7). Sie finden hierfür jeweils 4 Vorbohrungen an den Teilen C des Gestells.

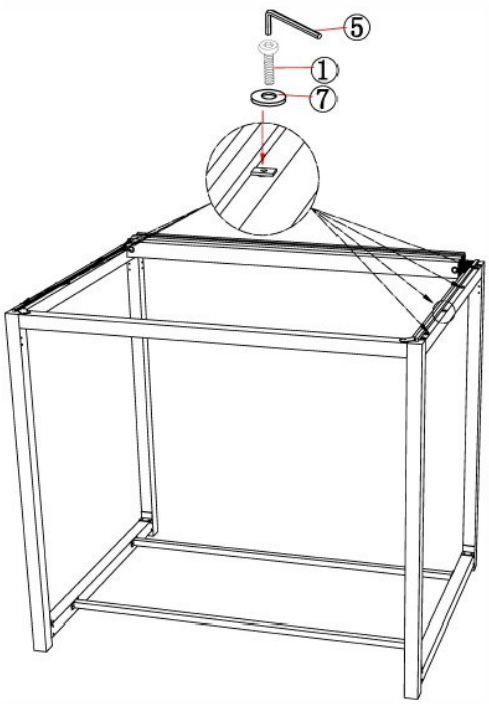

Schritt 7:
Montieren Sie nun die 8 Winkelstücke (H) mit den Schrauben (1) und den Unterlegscheiben (7) an den Ecken des Daches.

Die unterste Bohrung der Winkelstücke wird erst später für die Anbringung der Vorhängeschienen benötigt. Sie befestigen die Winkel zunächst also nur mit zwei Schrauben am Dachgestell und mit einer Schraube an den Standfüßen. Nutzen Sie hierfür die obere Bohrung.

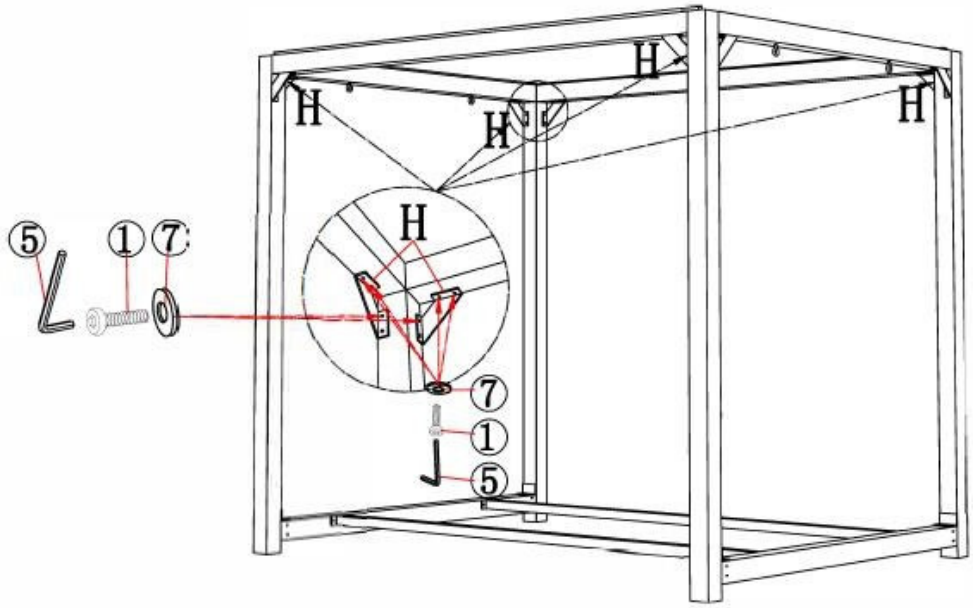

Schritt 8:
Nehmen Sie die zwei Vorhängeschienen (I-1) und hängen Sie die Vorhänge (J-1) von beiden Seiten ein.

Die Vorhänge J-1 sind im Vergleich zu den Vorhängen J-2 schmaler.

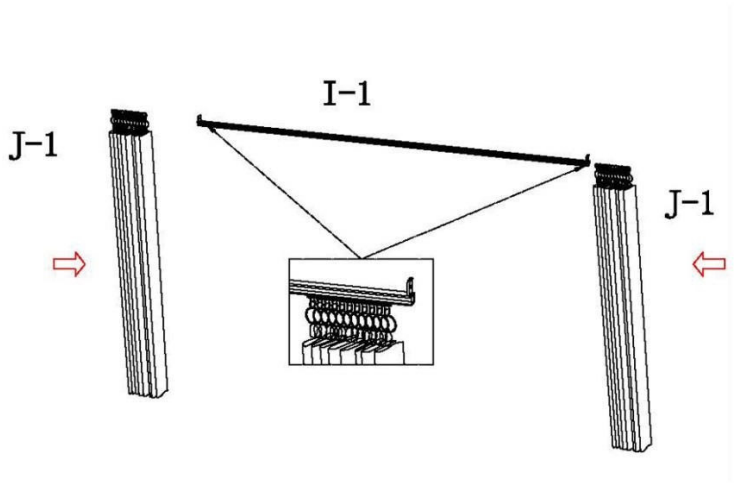

Schritt 9:
Wiederholen Sie den Schritt 7 auch für die Vorhängeschienen (I-2) und die Vorhänge (J-2). Hier wird pro Schiene lediglich ein breiter Vorhang benötigt.

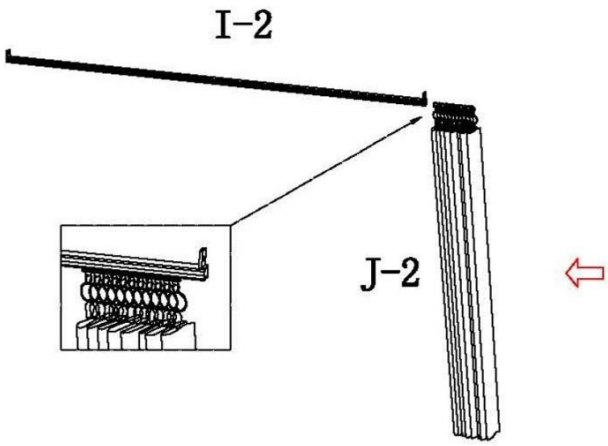

Schritt 10:
Befestigen Sie nun die Schienen für die Vorhänge (I-1, I-2) mit den Schrauben (1) und den Unterlegscheiben (7) an dem Gestell. Sie finden die jeweiligen Vorbohrungen an den Winkelstücken (H), die in Schritt 7 an den Ecken angebracht wurden.

Achten Sie darauf, dass die Schienen mit zwei schmalen Vorhängen (I-1 und J-1) als Rückwand und Front am Gestell angebracht werden. Die Schienen mit nur einem breiten Vorhang (I-2 und J-2) dienen als Seitenwände.

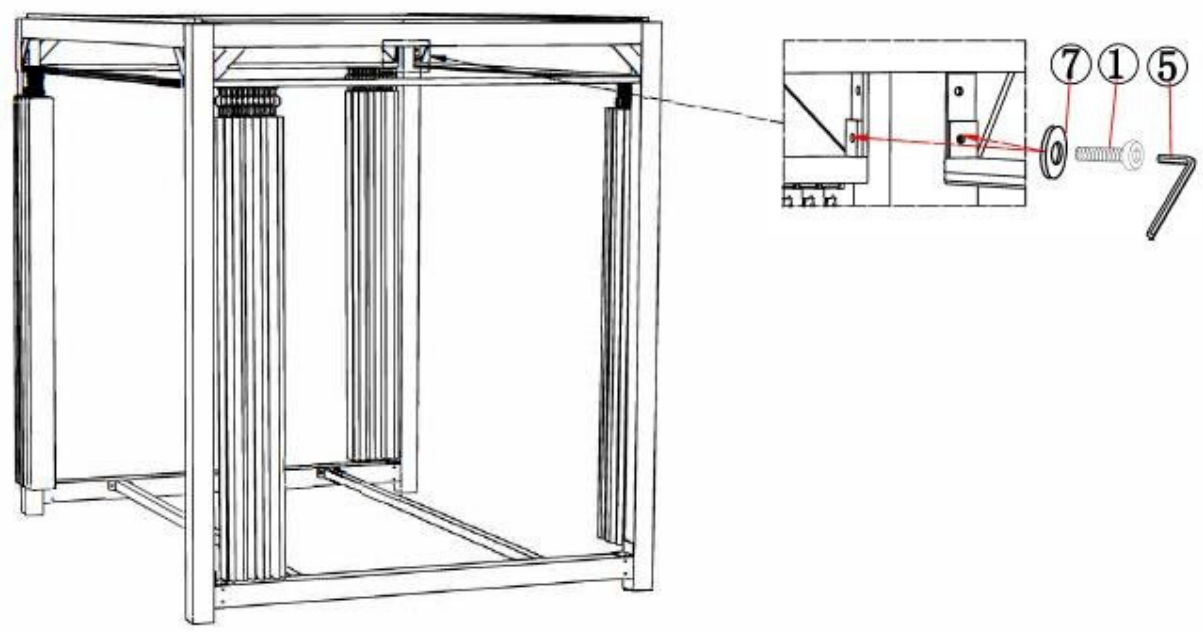

Schritt 11:
Legen Sie sich die Bestandteile des Rattanbettes (K, L) in richtiger Ausrichtung zurecht. Das Rückenteil (M) können Sie ebenfalls schon bereitlegen, da es im nächsten Schritt fixiert wird.

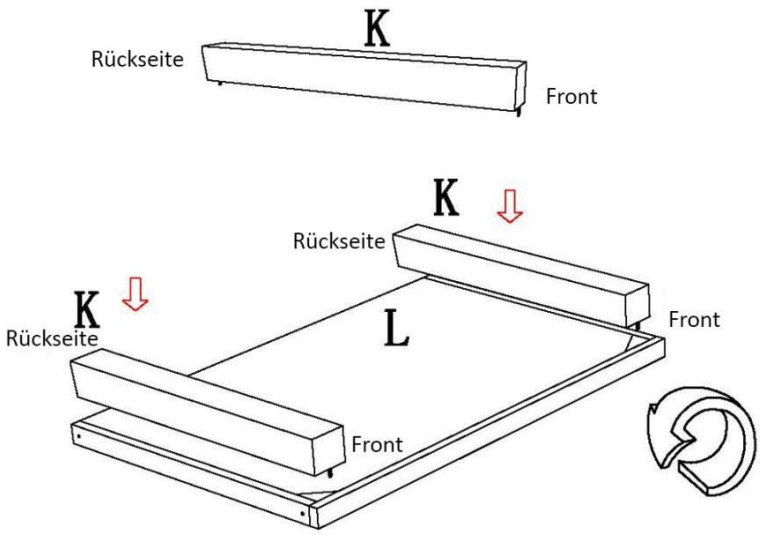

Schritt 12:
Auf der Rückseite finden Sie die Vorbohrungen, um die einzelnen Bestandteile zu verbinden. Nutzen Sie für die Front, die mittlere Querstrebe und die Rückseite die Schrauben (1) und die Unterlegscheiben (7). An den Ecken der Rückseite benötigen Sie zusätzlich die Schrauben (3) und die Unterlegscheiben (6).

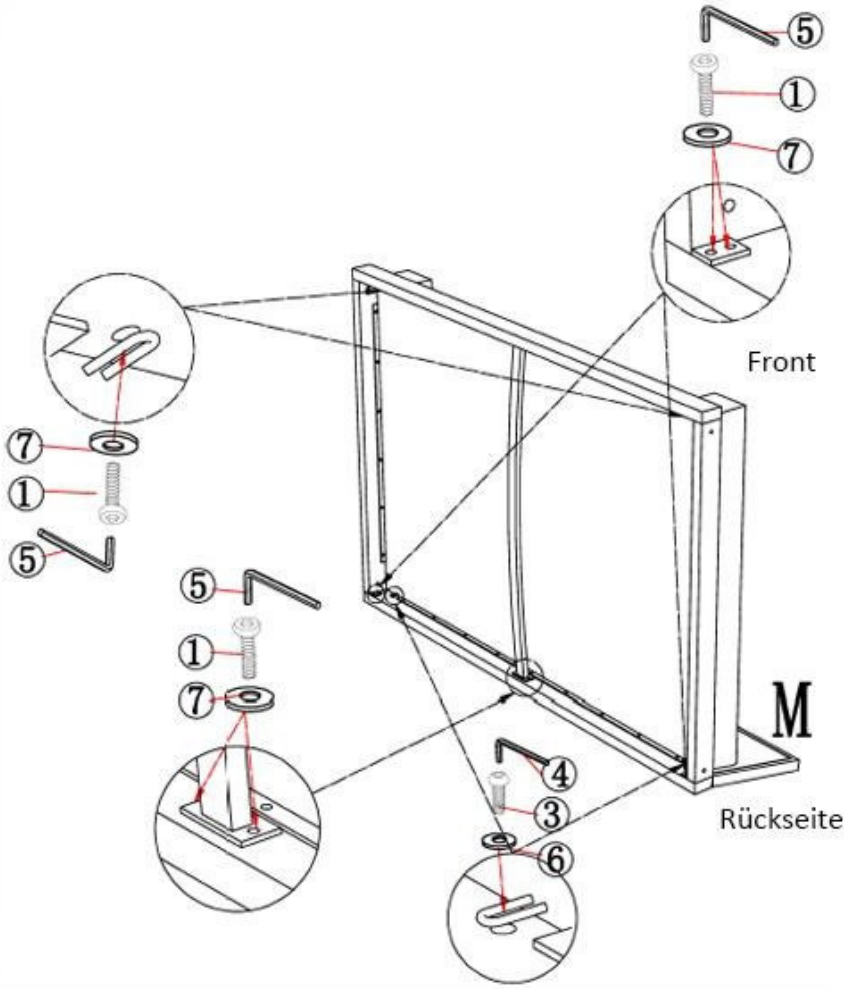

Schritt 13:
Befestigen Sie jeweils zwei Ösen zur Aufhängung (8) an den Seiten des Bettes. Nutzen Sie hierfür den Maulschlüssel (9).
An den Ösen (8) sind drei Muttern. Entfernen Sie zunächst die Hutmutter und eine der normalen Muttern. Eine Mutter bleibt bis zum Anschlag an der Öse festgeschraubt. Stecken Sie die Öse von außen durch die Bohrung des Bettes und schrauben Sie von innen die zweite Mutter auf die Öse, sodass nun von beiden Seiten jeweils eine Mutter die Öse sichert. Schrauben Sie abschließend zum Schutz die Hutmutter auf das Ende der Öse.
Durch das Verstellen der Muttern haben Sie die Möglichkeit das Schwebebett entsprechend auszurichten.

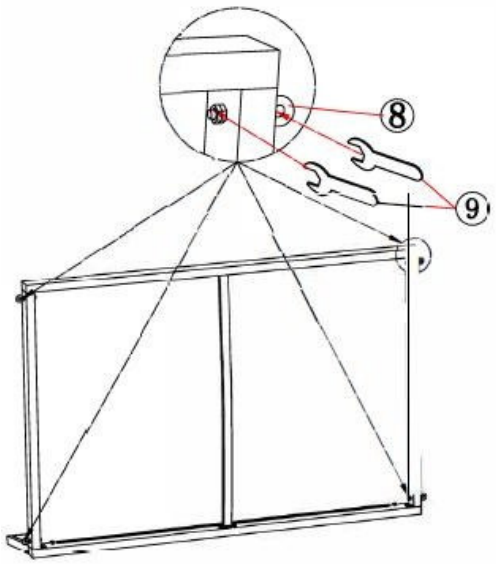

Schritt 14:
Hängen Sie die vier Seile (N) mit den Karabinern in die entsprechenden Ösen am Gestell.

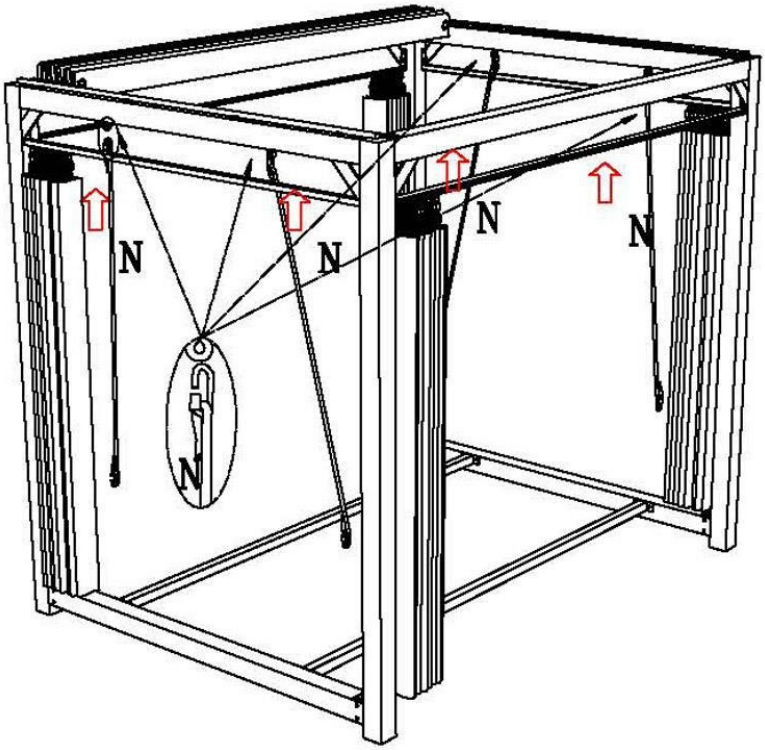

Schritt 15:
Hängen Sie am anderen Ende der Seile das Bett ein. Hierfür sind die in Schritt 12 angebrachten Ösen vorgesehen.

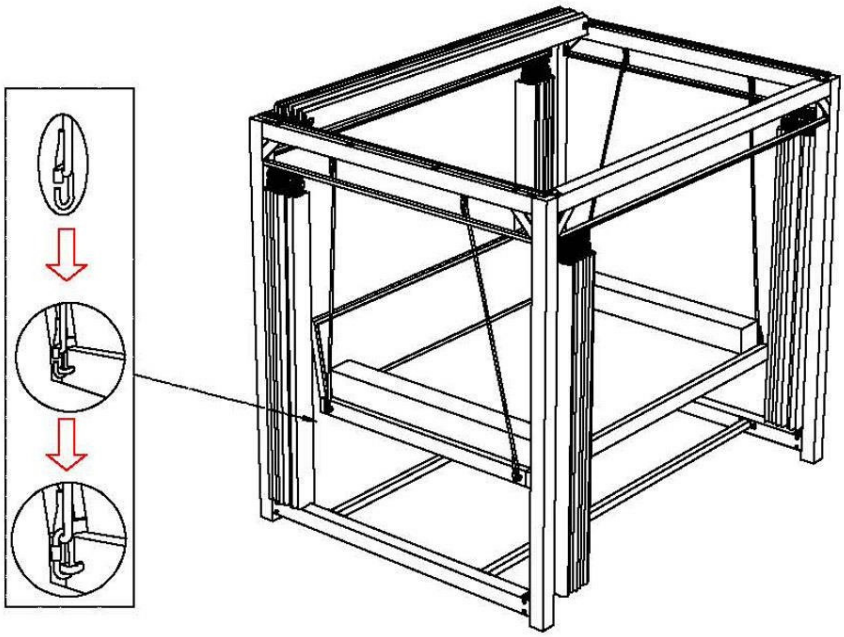

Schritt 16:
Platzieren Sie das Liegekissen (P), sowie die Rückenkissen (O) auf dem Rattanbett.

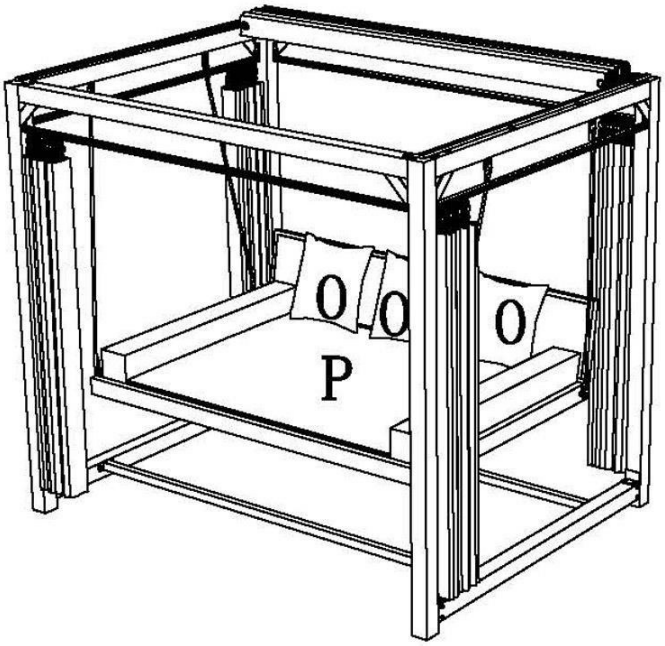

Reinigung und Pflege

Reinigen Sie die Oberflächen mit einem feuchten Tuch und mit einem milden Reinigungsmittel. Verwenden Sie zur Reinigung keine aggressiven Reinigungsmittel oder Hochdruckreiniger. Lagern Sie den abgebauten Pavillon samt Zubehör an einem möglichst wettergeschützten, gut gelüfteten und trockenen Ort (frostfrei). Die Kissenbezüge lassen sich durch einen Reißverschluss abziehen und bei 30° waschen.

Gewährleistung

Es bestehen die gesetzlichen Mängelhaftungs- und Gewährleistungsrechte ab Kaufdatum.
Im Fall von Mängeln an diesem Produkt, wenden Sie sich bitte schriftlich an den Hersteller:

Reklamationen, die aufgrund unsachgemäßer Montage oder Nutzung entstehen, sind von der Gewährleistung ausgeschlossen